PŮDORYS VÝŘEZ 1:50

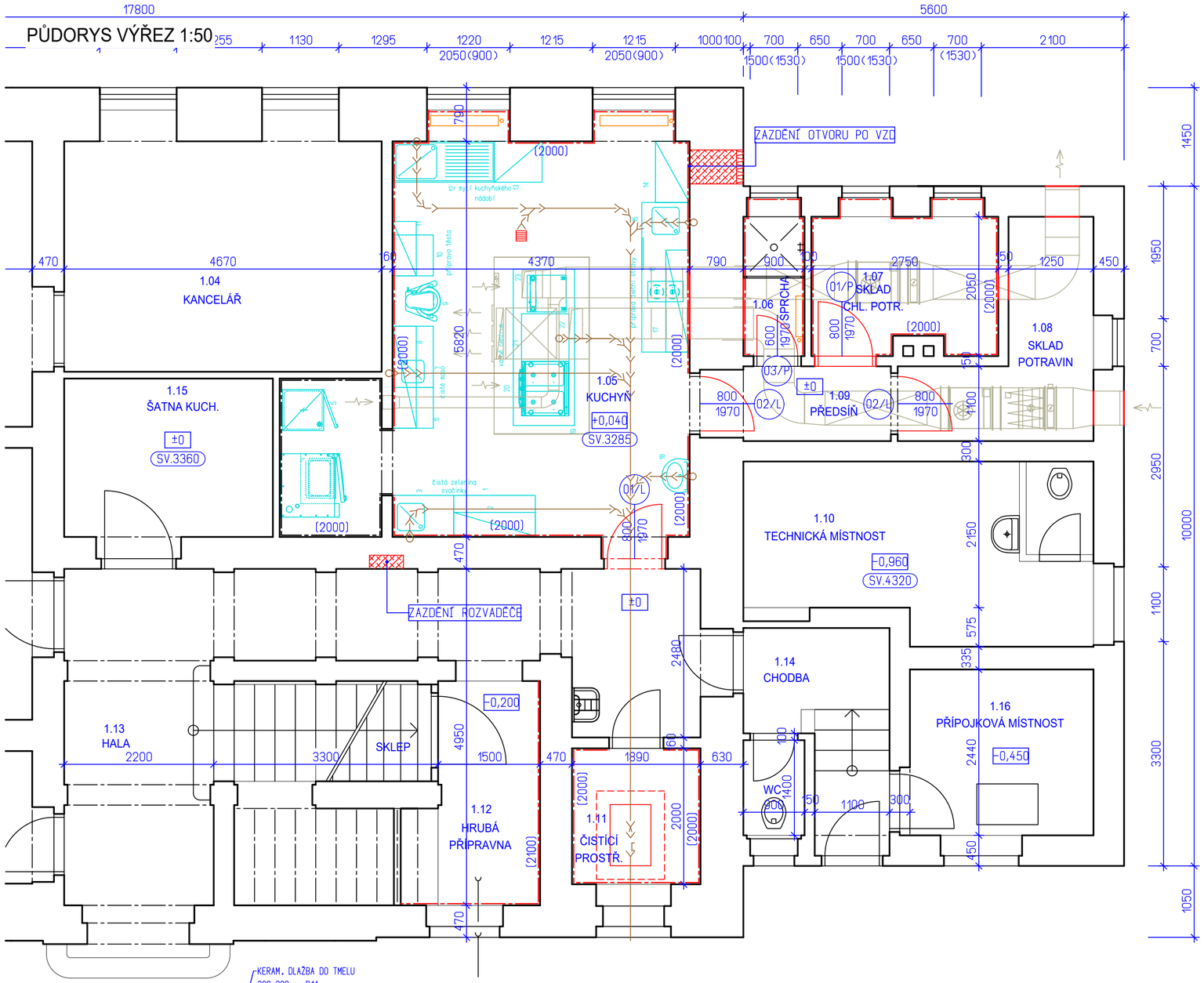

PŮDORYS CELKOVÝ 1:200

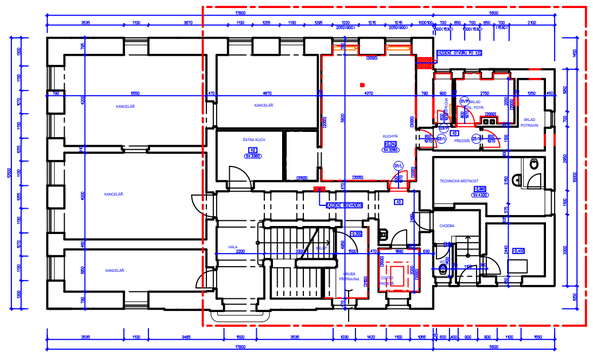

LEGENDA MÍSTNOSTÍ

Ozn.	Název místnosti	PLOCHA [m2]	OBJEM [m3]	OBVOD [m]	VÝŠKA [m]	PODLAHA TYP	PODLAHA POVRCH	STĚNY TYP	STĚNY	STĚNY SOKL	STROP TYP	STROP POVRCH
1.01	KANCELÁŘ	13.12	44.1	17.65	3.36		STÁVAJÍCÍ		STÁVAJÍCÍ			STÁVAJÍCÍ
1.02	KANCELÁŘ	26.60	89.3	21.74	3.36		STÁVAJÍCÍ		STÁVAJÍCÍ			STÁVAJÍCÍ
1.03	KANCELÁŘ	27.91	93.7	22.14	3.36		STÁVAJÍCÍ		STÁVAJÍCÍ			STÁVAJÍCÍ
1.04	KANCELÁŘ	15.83	53.1	16.12	3.36		STÁVAJÍCÍ		STÁVAJÍCÍ			STÁVAJÍCÍ
1.05	KUCHYŇ	30.52	100.2	28.88	3.29		KER. DLAŽBA		KER. OBKLAD v.2,0m 2x INT. NÁTĚR			2x INT. NÁTĚR
1.06	SPRCHA	2.07	6.8	6.46	3.29		KER. DLAŽBA		KER. OBKLAD v.2,0m 2x INT. NÁTĚR			2x INT. NÁTĚR
1.07	SKLAD CHL. POTRAVIN	5.86	19.2	11.32	3.29		KER. DLAŽBA		KER. OBKLAD v.2,0m 2x INT. NÁTĚR			2x INT. NÁTĚR
1.08	SKLAD POTRAVIN	5.92	19.4	12.36	3.29		STÁVAJÍCÍ		STÁVAJÍCÍ			STÁVAJÍCÍ
1.09	PŘEDSÍŇ	3.03	9.9	7.82	3.29		KER. DLAŽBA		2x INT. NÁTĚR			2x INT. NÁTĚR
1.10	TECHNICKÁ MÍSTNOST	11.02	47.5	15.75	4.32		STÁVAJÍCÍ		STÁVAJÍCÍ			STÁVAJÍCÍ
1.11	ČISTÍCÍ PROSTŘEDKY	3.78	12.6	7.78	3.33		KER. DLAŽBA		KER. OBKLAD v.2,0m 2x INT. NÁTĚR			2x INT. NÁTĚR
1.12	SKLAD POTRAVIN	5.72	12.0	10.80	2.10		KER. DLAŽBA		KER. OBKLAD v.2,0m 2x INT. NÁTĚR			2x INT. NÁTĚR
1.13	HALA	22.49	74.7	32.18	3.33		KER. DLAŽBA		2x INT. NÁTĚR			2x INT. NÁTĚR
1.14	CHODBA	5.31	17.2	11.00	3.24		STÁVAJÍCÍ		STÁVAJÍCÍ			STÁVAJÍCÍ
1.15	ŠATNA KUCHYŇ	7.15	24.0	10.80	3.36		STÁVAJÍCÍ		STÁVAJÍCÍ			STÁVAJÍCÍ
1.16	PŘÍPOJKOVÁ MÍSTNOST	6.59	24.8	10.28	3.78		KER. DLAŽBA		2x INT. NÁTĚR			2x INT. NÁTĚR
		192.92	648.5									

LEGENDA

- STÁVAJÍCÍ STAV
- NOVÝ STAV
- TECHNOLOGICKÉ ZAŘÍZENÍ KUCHYNĚ
- BOURANÉ KONSTRUKCE

NOVÁ PODLAHA m.č.1.05 KUCHYŇ

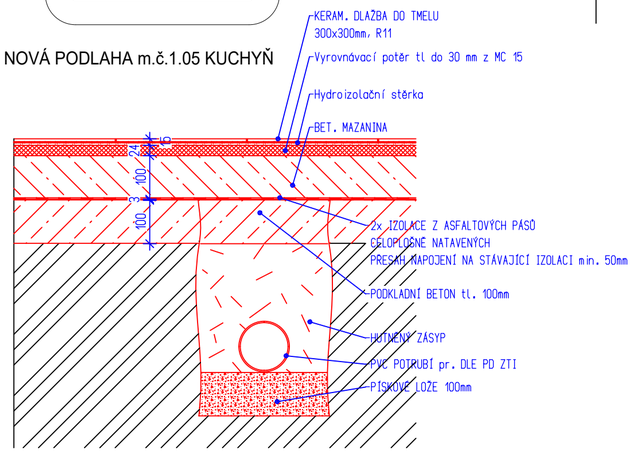

REVIZNÍ ŠACHTA
ŘEZ

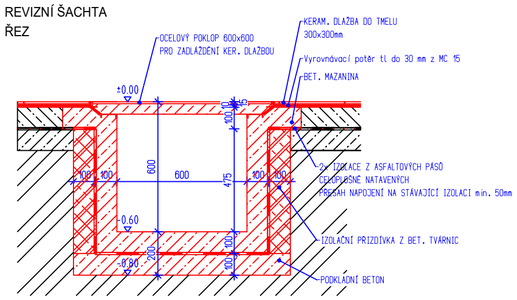

PŮDORYS

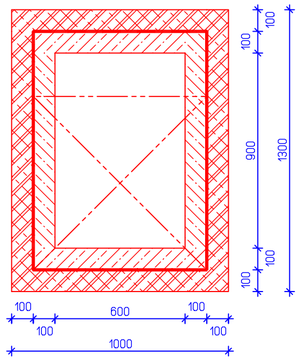

PROJEKČNÍ ŽIŽKOV KANCELÁŘ

VED. PROJEKTU	ARCH. NÁVRH	VYPRACOVAL	KONTROLOVAL	Projekční kancelář Žižkov s. r. o.	
ING. V. ENT		P. Marhold		Žižkov 504, 562 01, Ústí nad Orlicí, IČO: 27544524 tel./fax: 465 524 626, projekce@zizkovuo.cz	
INVESTOR	Obec Orlické Podhůří			FORMÁT	4 A4
MÍSTO STAVBY	Rviště 24, 562 01 Orlické Podhůří			DATUM	05/2023
MATEŘSKÁ ŠKOLA ORLICKÉ PODHŮŘÍ REKONSTRUKCE KUCHYNĚ				ÚČEL	DSP
				MĚŘÍTKO	1:50
				Č. ZAKÁZKY	2023_04
				Č. ARCHIVNÍ	–
NOVÝ STAV				ČÍSLO KOPIE	ČÍSLO VÝKRESU D.1.1.02